gala gar SOLDADURA	REPUESTOS. **GALA MIG 257** PARTS LIST. **GALA MIG 257** LISTE DES PIÈCES. **GALA MIG 257**	**REF: 469.00.000**	07-06-10	HOJA:46900000 V0 1/2

230/400V-50/60Hz

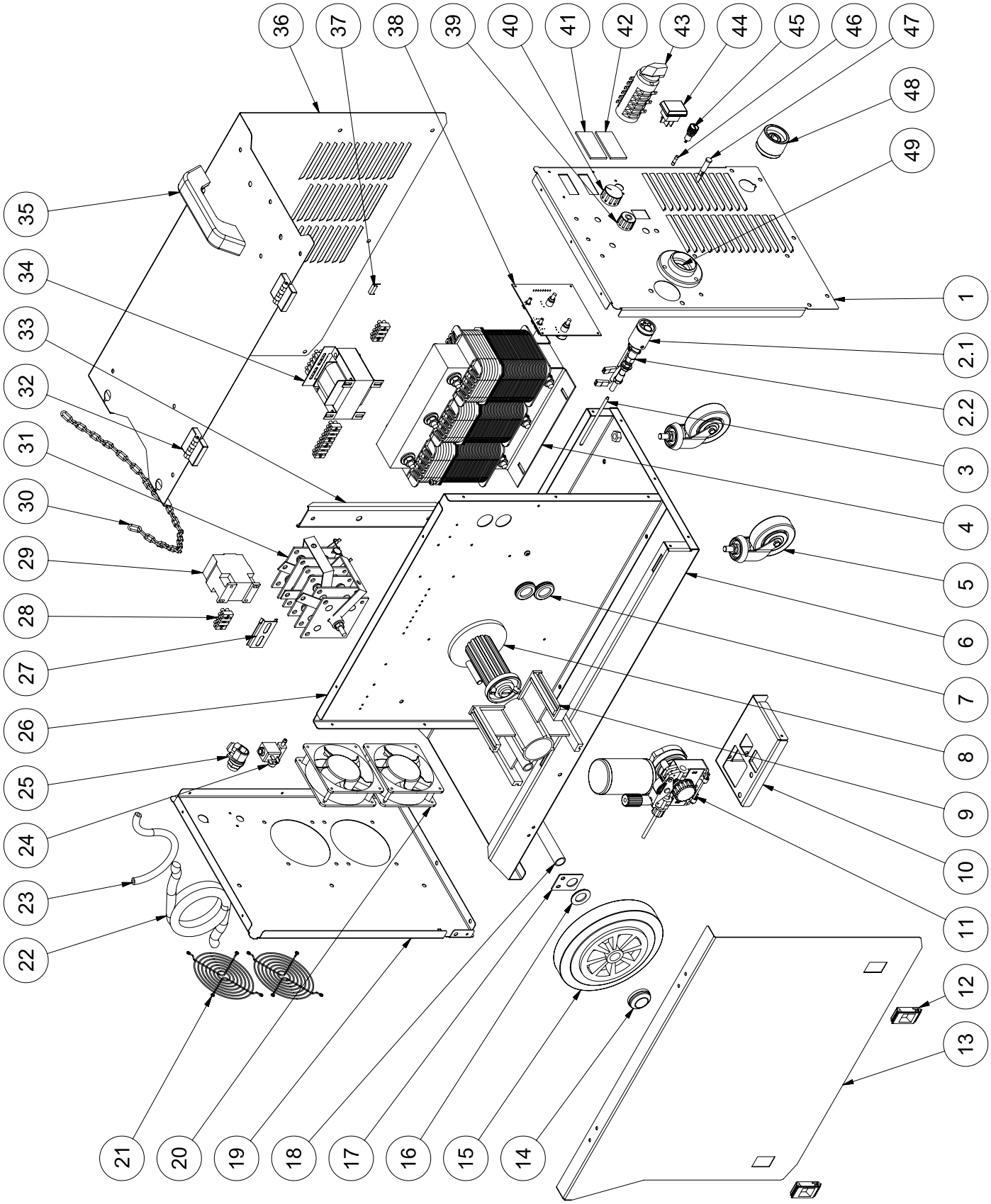

REPUESTOS. **GALA MIG 257** PARTS LIST. **GALA MIG 257** LISTE DES PIÈCES. **GALA MIG 257**	**REF: 469.00.000**	07-06-10	HOJA:46900000 V0 2/2

230/400V-50/60Hz

Nº	REF.	DESCRIPCION	DESCRIPTION	DESCRIPTION	V
1	46910003	FRENTE ANTERIOR	FRONT PART	PARTIE ANTÉRIEURE	
2	43802147	CONECTOR ANTORCHA MIG	MIG TORCH CONNECTOR	CONNECTEUR TORCHE MIG	
2.1	49006147	CUERPO CONECTOR ANTORCHA	TORCH CONNECTOR BODY	CORPS CONNECTEUR TORCHE	
2.2	43810547	SOPORTE TUBO GUIA HILO	WIRE CONDUIT SUPPORT	SUPPORT GAINE GUIDE-FIL	
3	63000014	TUBO GUIA HILO	WIRE CONDUIT	GAINE GUIDE-FIL	
4	46912015	TRANSFORMADOR PRINCIPAL	MAIN TRANSFORMER	TRANSFORMATEUR PRINCIPAL	
5	49216042	RUEDA GIRATORIA	ROTATING WHEEL	ROUE TOURNANTE	
6	46912001	CHASIS	FRAME	CHÂSSIS	
7	43016040	PASAMUROS CIEGO	BLIND INSULATING BUSHING	BORNE PASSE-FIL AVEUGLE	
8	49216019	SOPORTE CARRETE	REEL SUPPORT	SUPPORT POUR BOBINE	
9	80071005	ADAPTADOR CARRETE HILO	WIRE REEL ADAPTER	ADAPTATEUR POUR BOBINE DE FIL	
10	46900204	SOPORTE MOTOR	MOTOR SUPPORT	SUPPORT MOTEUR	
11	43816020	SISTEMA ARRASTRE	DRIVING SYSTEM	SYSTÈME D'ENTRAÎNEMENT	
12	00315002	CIERRE	LOCKING DEVICE	FERMETURE	
13	46900006	LATERAL MOVIL	MOBILE SIDE	LATÉRAL MOBILE	
14	00013040	TAPA BLOQUEO RUEDA	WHEEL COVER LOCK	COUVERTURE DE BLOCAGE DE ROUE	
15	45016025	RUEDA FIJA	FIXED WHEEL	ROUE FIXE	
16	00010014	ARANDELA PLANA	FLAT WASHER	RONDELLE PLATE	
17	43510207	ARANDELA EJE	STEM WASHER	RONDELLE DE TIGE	
18	46912008	EJE	AXLE	AXE	
19	46910002	FRENTE POSTERIOR	REAR PART	PARTIE POSTÉRIEURE	
20	56606009	VENTILADOR	FAN	VENTILATEUR	
21	50716057	REJILLA VENTILADOR	FAN GUARD	GRILLE DE PROTECTION VENTILATEUR	
22	43512019	CABLE ENTRADA	INPUT CABLE	CÂBLE D'ENTRÉE	
23	43512018	CONEX. MAQUINA-GAS	MACHINE-GAS CONNECTION	BRANCHEMENT MACHINE-GAZ	
24	43516011	ELECTROVALVULA	SOLENOID VALVE	ÉLECTROVALVE	
25	49216014	PRENSAESTOPAS	STUFFING BOX	PRESSE-ÉTOUPE	
26	46900104	PANEL CENTRAL	MAIN BOARD	PANNEAU CENTRAL	
27	45710050	REGLETA	STRIP	RÉGLETTE DE BORNES	
28	43516015	FICHA CONEXION	CONNECTION TERMINAL STRIP	BARRETTE DE CONNEXION	
29	49606018	CONTACTOR	CONTACTOR	CONTACTEUR	
30	49216033	CADENA	CHAIN	CHAÎNE	
31	49406046	RECTIFICADOR	RECTIFIER	REDRESSEUR	
32	00313003	BISAGRA	HINGE	CHARNIÈRE	
33	43810013	REFUERZO	REINFORCEMENT	RENFORT	
34	49216017	TRANSFORMADOR AUXILIAR	AUXILIARY TRANSFORMER	TRANSFORMATEUR AUXILIAIRE	
35	49216045	ASA	HANDLE	POIGNÉE	
36	46900005	LATERAL FIJO	FIXED SIDE	LATÉRAL FIXE	
37	49316025	RESISTENCIA TÉRMICO	THERMAL RESISTANCE	RESISTANCE THERMIQUE	
38	43781028	PLACA ELECTRONICA CONTROL	ELECTRONIC CONTROL BOARD	PLAQUE ÉLECTRONIQUE DE CONTRÔLE	
39	63112006	MANDO POTENCIOMETRO	POTENTIOMETER CONTROL	COMMANDE POTENTIOMÈTRE	
40	49416050	MANDO POTENCIOMETRO	POTENTIOMETER CONTROL	COMMANDE POTENTIOMÈTRE	
41	42016030	VISOR ROJO	RED SIGHT	VISEUR ROUGE	
42	42016031	VISOR VERDE	GREEN SIGHT	VISEUR VERT	
43	49216123	CONMUTADOR	SWITCH	COMMUTATEUR	
44	00540004	INTERRUPTOR	SWITCH	INTERRUPTEUR	
45	49216026	PORTAFUSIBLES	FUSE-HOLDER	PORTE-FUSIBLES	
46	49216027	FUSIBLE	FUSE	FUSIBLE	
47	45216012	INDICADOR TEMPERATURA	TEMPERATURE INDICATOR	INDICATEUR DE TEMPÉRATURE	
48	47716035	CONECTOR SOLDADURA	WELDING CONNECTOR	CONNECTEUR DE SOUDAGE	
49	43816347	PROTECCION FRONTAL	FRONT SAFETY PROTECTION	PROTECTION FRONTALE	

V	Nº	REF	→	REF	IMD
V					
V					
V					
V					
V					
V					
V					